# 10073-4C ZESTAW ŁUKASZEK 4

Kolekcja klasyczna

## DANE TECHNICZNE:

Urządzenie trudno dostępne,
zgodnie z normą PN-EN 1176-1:2017-12

| | |
|---|---|
| Wymiary urządzenia: | 4,33 x 1,10m |
| Wysokość urządzenia: | 3,40m |
| Wymagana przestrzeń minimalna: | 7,94 x 4,03m |
| Powierzchnia przestrzeni upadku: | 24,03m² |
| Wysokość swobodnego upadku: | 1,75m |
| Głębokość posadowienia: | -0,60m |

**Rzut i widok urządzenia**

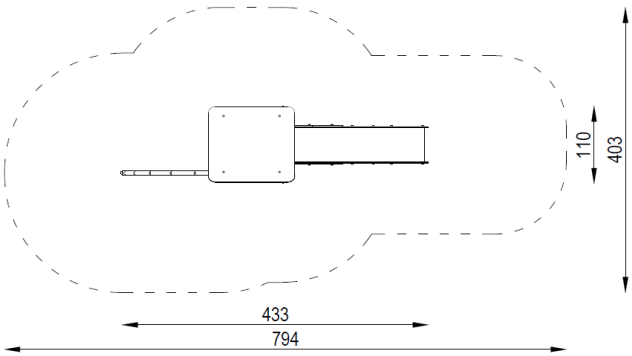


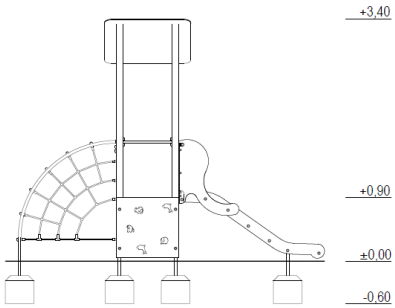


Urządzenie wykonane zgodnie z PN-EN 1176-1:2017-12
Wyposażenie placów zabaw i nawierzchnie.
Ogólne wymagania bezpieczeństwa i metody badań.

Nawierzchnie amortyzujące:
- piasek, żwir, kora, nawierzchnia syntetyczna
- grubość min. dla wszystkich nawierzchni sypkich 200+100mm
- nawierzchnia syntetyczna dostosowana do wysokości upadku

## SKŁAD URZĄDZENIA:

| | |
|---|---|
| Wieża z dachem, podest wys. 0,90m | 1 szt. |
| Ścianka wspinaczkowa, wys. 0,90m | 1 szt. |
| Drabinka pionowa: | 2 szt. |
| Zjeżdżalnia wys. 0,90m | 1 szt. |
| Łukowa przeplotnia linowa: | 1 szt. |

## MATERIAŁY:

| | |
|---|---|
| Nogi konstrukcyjne: | drewno sosnowe klejone, powlekane lazurą akrylową w kolorze ciemny orzech |
| Kotwy: | stal cynkowana |
| Elementy połaciowe: | płyty HDPE |
| Podesty: | wykonane z impregnowanego drewna sosnowego, frezowanego w celu zabezpieczenia przed poślizgiem |
| Elementy stalowe: | stal cynkowana, malowana proszkowo |
| Ślizg zjeżdżalni: | stal nierdzewna |
| Liny: | polipropylenowe na oplocie stalowym, połączone ze sobą poprzez plastikowe łączniki |
| Ścianka wspinaczkowa: | uchwyty z tworzywa opartego na żywicach, mocowane do sklejki wodoodpornej |
| Zaślepki: | tworzywo sztuczne |
| Fundamenty: | beton klasy min. C12/15 |

SATERNUS DISTRIBUTION Sp. z o.o. sp.k.
ul. Nowa 32
41-500 Chorzów

Właściciel certyfikatu:
Producent:
Dystrybutor:

SATERNUS DISTRIBUTION Sp. z o.o. sp. k. zastrzega sobie wszelkie prawa do ochrony praw autorskich na podstawie Ustawy z dnia 04.02.1994 r. o prawie autorskim i prawach pokrewnych ( DZ. U. Nr 28 poz. 83) a zwłaszcza art. 78 i 79 tejże ustawy.

GRUPA SATERNUS Sp. z o.o. S. K. A. (następca prawny Place Zabaw Saternus Sp. z o.o.)
Saternus Production Sp. z o.o. sp. k.
Saternus Distribution Sp. z o.o. sp. k.